КОММЕРЧЕСКАЯ ИНФОРМАЦИЯ ДЛЯ ПОТРЕБИТЕЛЯ

(RU) РУКОВОДСТВО ПО УСТАНОВКЕ, ЭКСПЛУАТАЦИИ И ОБСЛУЖИВАНИЮ

SM923 - SM924 - SM927

ТЕХНИЧЕСКАЯ ИНФОРМАЦИЯ

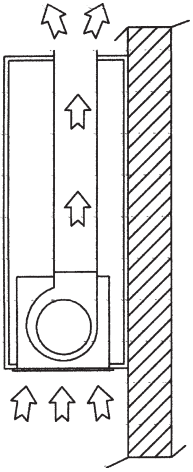

1

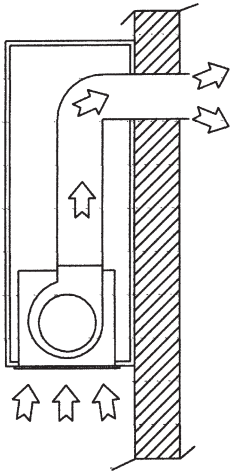

2

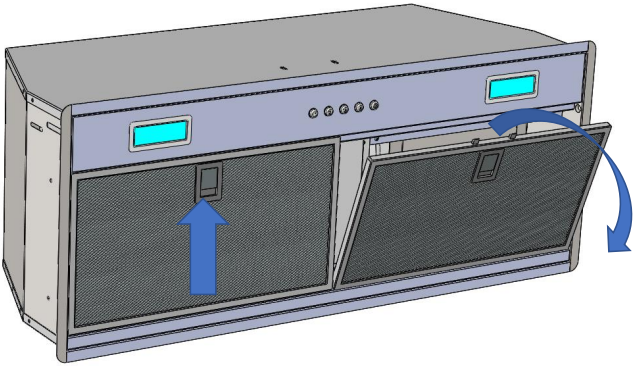

3

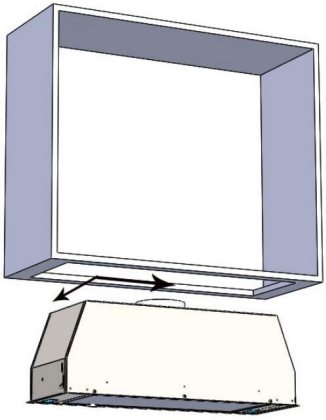

SM923 52 - 505 mm X 270 mm
SM923 70 - 685 mm X 270 mm
SM923 85 - 835 mm X 270 mm

SM924 52 - 510 mm X 265 mm
SM924 78 - 765 mm X 265 mm
SM924 85 - 835 mm X 265 mm

SM927 52 - 502 mm X 265 mm
SM927 85 - 835 mm X 265 mm

4

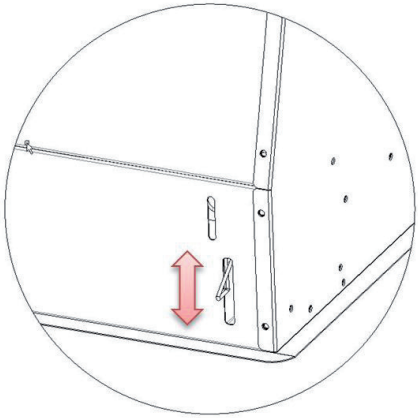

5

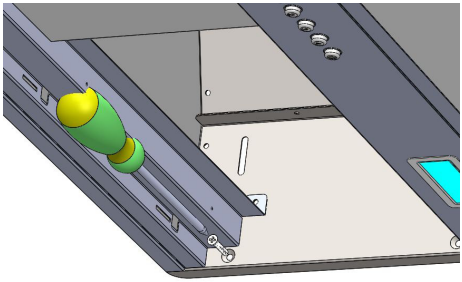

6

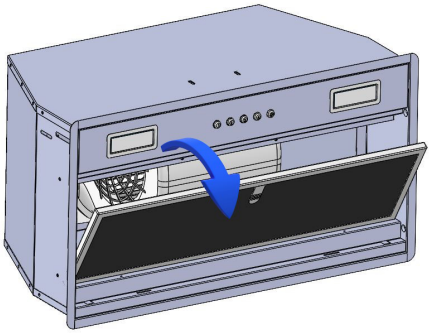

7

8

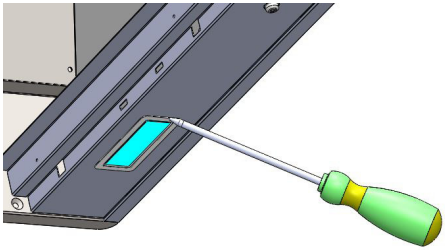

9

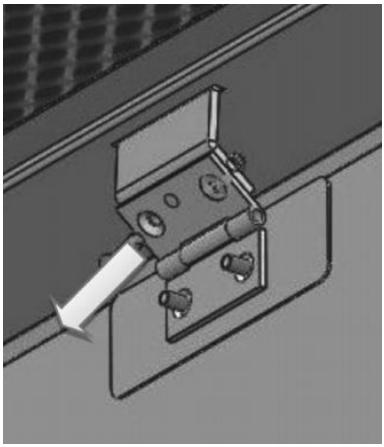

10

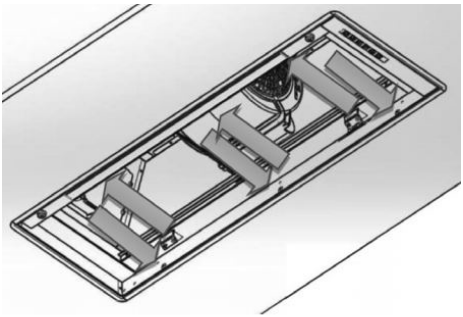

11

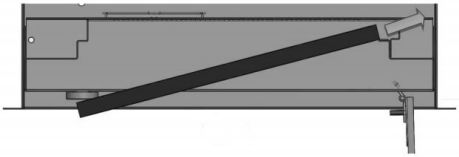

12

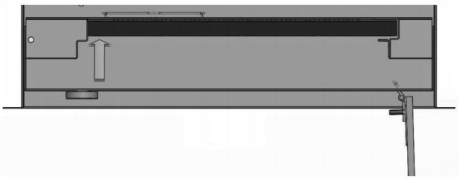

13

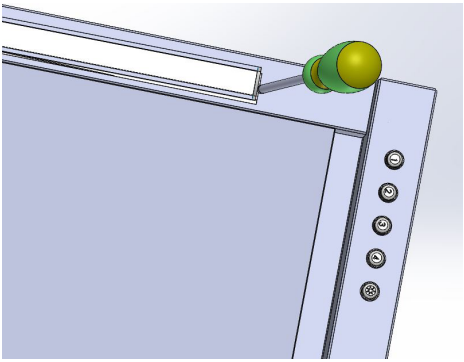

14

СОДЕРЖАНИЕ

RU

Предупреждения

Использование

Установка

Работа

Обслуживание

ПРЕДУПРЕЖДЕНИЯ

Выходное отверстие устройства не должно быть подключено к воздуховоду, предназначенному для отвода отработанного воздуха из других устройств, таких как центральное отопление, бойлеров и т.д.

Для вывода воздуха наружу, пожалуйста, соблюдайте правила, установленные компетентными органами.

Мотор вспомогательной вытяжной системы управляется с помощью вытяжки, расположенной непосредственно на кухне.

Перед подключением вытяжки к электросети, пожалуйста, убедитесь, что значения напряжения в доме соответствуют значениям, указанным на этикетке, размещённой внутри устройства.

При необходимости провести очистку или обслуживание, убедитесь, что устройство отключено от электросети.

Правильное и своевременное обслуживание обеспечит хорошую работу устройства на протяжении долгого времени.

Все модели относятся к классу защиты I и требуют заземления.

Устройство может использоваться детьми старше 8 лет и лицами с ограниченными физическими, сенсорными или умственными способностями или с недостаточным опытом и знаниями, если они находятся под присмотром взрослых или были проинструктированы, как правильно пользоваться устройством и понимают все риски, связанные с его использованием.

- Дети не должны играть с устройством.

- Очистка и обслуживание не должны производиться детьми без контроля со стороны взрослых.

- Если шнур питания поврежден, он должен быть заменен на исправный шнур, доступный у производителя или в сервисном центре.

- В помещении должна быть соответствующая вентиляция, если кухонная вытяжка используется одновременно с другими приборами, работающими на газе или другом топливе (не относится к приборам, которые просто выпускают воздух обратно в комнату).

- Некорректная и несвоевременная очистка прибора может привести к возникновению возгорания.

- Не фламбируйте продукты непосредственно под кухонной вытяжкой.

ВНИМАНИЕ: Видимые части прибора могут загореться при соприкосновении с приборами для приготовления пищи.

ИСПОЛЬЗОВАНИЕ

Данный прибор уже настроен как для режима фильтрации, так и для режима отвода.

- В **режиме фильтрации** (рис. 1) воздух и пары, подаваемые устройством, удаляются как жировым фильтром, так и угольным фильтром и снова поступают в помещение через отверстие в верхней стенке шкафчика.

- В **режиме отвода воздуха** (рис. 2) пары направляются прямо наружу через вентиляционный канал, соединенный с верхней частью стены или потолка. В этом случае и угольный фильтр, и воздушный дефлектор не нужны.

УСТАНОВКА

Для облегчения установки изделия внутри шкафа рекомендуется снять стекло (мод. SM924 - SM927), открутив четыре винта M3x10, как показано на рис. 10.

Перед установкой прибора убедитесь, что ни одна из частей не повреждена. В случае повреждения деталей обратитесь к вашему дилеру и не продолжайте установку. Внимательно прочитайте следующие инструкции перед установкой прибора:

- Перед установкой прибора снимите металлический жироулавливающий фильтр. Его можно снять, сдвинув специальную ручку к задней части вытяжки и повернув фильтр вниз, чтобы отсоединить его от гнезда (рис. 3).

При установке устройства соблюдайте следующие инструкции. Устройство должно быть установлено компетентными органами. Чтобы не повредить электронные части устройства, не используйте дополнительные винты.

Основные меры предосторожности, которые необходимо соблюдать перед установкой прибора, заключаются в следующем:
- Подготовьте блок питания.
- Подготовьте отверстие для отвода воздуха как в режиме фильтрации, так и в режиме отвода воздуха.
- Используйте воздуховод, максимальная длина которого не превышает 5 метров.
- Не используйте винты для крепления выпускной трубы к вытяжке.
- Ограничьте количество колен в воздуховоде, поскольку каждое колено уменьшает эффективность высасывания воздуха на 1 погонный метр (например: если вы используете 2 колена по 90 °, длина воздуховода не должна превышать 3 метра).
- Избегайте резких изменений направления.
- Используйте трубу с постоянным диаметром 150 или 200 мм по всей длине.
- Используйте для подключения аксессуары, утвержденные действующими стандартами.
- В устройствах с двумя двигателями используйте трубу постоянного диаметра 200 мм по всей длине.

Сделайте вырез в нижней части шкафа, который позволит удерживать прибор в нужном положении (рис. 4).

SM923 520 – 505мм x 270мм
SM923 700 – 685мм x 270мм
SM923 850 – 835мм x 270мм

SM924 520 – 510мм x 265мм
SM924 780 – 765мм x 265мм
SM924 850 – 835мм x 265мм

SM927 520 – 502мм x 265мм
SM927 850 – 835мм x 265мм

Сразу после сверления кухонного шкафа, внимательно следуйте приведенным выше инструкциям и откалибруйте фиксирующую пружину в зависимости от глубины кухонного шкафчика. (Рис. 5).

На этом этапе вставьте вытяжку внутрь кухонного шкафчика так, чтобы фиксирующие пружины зацепились за нее.

Прикрепите вытяжку к шкафчику с передней и задней сторон с помощью имеющихся винтов (Рис.6 SM923 - Рис.11 SM924-SM927).

В конце установите жировые фильтры, которые были сняты ранее.

Предупреждение!
Перед подключением гибкого воздуховода к двигателю, убедитесь, что антивозвратный клапан, который находится на выходном отверстии для воздуха, может свободно открываться и закрываться.

Режим отвода воздуха
Присоедините фланец к выходному отверстию с помощью соответствующей трубы. Подключите прибор к электросети с помощью сетевого шнура.

Режим фильтрации
Соедините фланец с трубой, подходящей для отвода воздуха через верхнюю часть шкафчика. Подключите прибор к электросети с помощью сетевого шнура.

РАБОТА

Модель: SM923 - SM924 - SM927 (Рис. 8)
A: Включение / выключение двигателя (1-ая скорость)
B: переключатель 2-ой скорости
C: переключатель 3-ей скорости
D: переключатель 4-ой скорости
E: включение / выключение света

ОБСЛУЖИВАНИЕ

- Аккуратное обслуживание гарантирует хорошую работу устройства на протяжении долгого времени.
- Особое внимание нужно уделять жироулавливающему фильтру. Его можно снять, сдвинув специальную ручку к тыльной стороне вытяжки и повернув фильтр вниз, чтобы отсоединить его от гнезда (рис. 3). Чтобы вставить фильтр, просто выполните вышеуказанную операцию в обратном порядке. Жироулавливающий фильтр необходимо чистить путем регулярной мойки вручную или в посудомоечной машине не реже одного раза в два месяца или в зависимости от использования.

В версии с фильтром необходимо периодически заменять угольный фильтр (Рис.7 - SM923 / Рис.12-13 - SM924 -SM927).

Угольный фильтр можно снять, сначала сняв жироулавливающий фильтр (рисунок 3), а затем потянув соответствующий пластиковый язычок угольного фильтра, высвободив его из гнезда (Рис. 7 - SM923 / Рис. 12-13 - SM924 -SM927). Угольный фильтр устанавливается в обратном порядке. Замена угольного фильтра происходит в зависимости от частоты его использования, но не реже одного раза в шесть месяцев.

- Для очистки самого прибора рекомендуется использовать прохладную воду и нейтральное моющее средство, следует избегать использования абразивных веществ. Для приборов из нержавеющей стали рекомендуется использовать специальные моющие средства (для получения желаемых результатов следуйте инструкциям, указанным на самом средстве).

- **Предупреждение!** Чтобы вытащить прибор из шкафчика, отверните основные крепежные винты (Рис. 6 SM923 - Рис. 11 SM924 - SM927), снимите жироулавливающие фильтры (Рис. 3).

Подействуйте на небольшую ручку пружин, находящихся внутри встроенного блока, с необходимой силой, чтобы отцепить прибор от шкафчика.

* Если шнур питания поврежден, он должен быть заменен производителем, его сервисным агентом или лицом аналогичной квалификации во избежание опасности.

Замена светодиодной лампы SM923 - SM924

Перед заменой светодиодной лампы выключите прибор, затем с помощью соответствующих инструментов выньте светодиодную лампу из гнезда (Рис. 9).

Выньте светодиодную лампу из разъема и замените на аналогичную по характеристикам.

Чтобы найти подходящую светодиодную лампу, обратитесь к списку запасных частей.

Если шнур питания поврежден, он должен быть заменен производителем, его сервисным агентом или лицом аналогичной квалификации во избежание опасности.

Замена светодиодной планки SM927
Снимите жироулавливающий фильтр и надавите на светодиодную планку, расположенную во внутренней части встроенной вытяжки, до тех пор, пока вы не сможете отцепить пружины, затем отсоедините разъем и замените планку на аналогичную (Рис. 14).

Гарантийный талон

Уважаемый покупатель!

Благодарим Вас за выбор и напоминаем основные условия гарантийного обслуживания продукции Sirius.

Внимание! Прежде чем начать пользоваться изделием, внимательно ознакомьтесь с инструкцией по эксплуатации и с условиями гарантийного осбслуживания. Строго соблюдайте изложенные в инструкции по эксплуатации рекомендации завода изготовителя по установке, подключению и использованию изделия.

Информацию об авторизованных сервисах центрах вы можете получить на сайте **www.sirius-russia.ru** в разделе "Сервис", а также по телефону: **8-495-363-38-08.**

Для подтверждения гарантийного срока необходимо сохранять прилагаемые к изделию при продаже документы: кассовый/товарный чек, инструкцию по эксплуатации и надлежащим образом заполненный гарантийный талон. Гарантийный талон должен быть обязательно полностью запонен и четко указаны: модель, серийный номер изделия, дата продажи, четкая печать фирмы-продавца, подпись покупателя. Модель и сирийный номер изделия должны соответствовать указанным в гарантийном талоне. Тщательно проверьте внешний вид изделия, а также его комплектностьсогласно описанию или договору купли-продажи, претензии по внешнему виду и комплектности предъявляйте незамедлительно приприняти товара.

Для установки/подключения мы рекомендуем обращаться в наши авторизованные сервисные центры. Вы можете воспользоваться услугами любых других квалифицированных специалистов или сделать это самостоятельно, воспользовавшись рекомендациями. Однако изготовитель не несет ответственности за недостатки изделия, возникшие из-за его неправильной установки.

В случае выполнения подключения третьими лицами сохраняйте документы, свидетельствующие об оплате, выполнении услуг по установке и подключению.

Внимание! При подключении изделия необходимо выполнить защитное заземление. При эксплуатации без заземления возникает риск поражения электрическим током. Изготовитель не несет ответственность за ущерб, нанесенный здоровью и имуществу при пользовании изделием без заземления.

Условия гарантийного обслуживания продукции Sirius.

Гарантийный срок и срок службы на бытовую технику, ввезенную через официальных импортеров, составляет 24 месяца. На аксессуары (всегда) и запасные части, приобретаемые отдельно, не в составе основного товара, гарантийный срок не устанавливается. Гарантийный срок исчисляется с даты передачи товара покупателю. Пожалуйста, во избежание недоразумений сохраняйте документы, подтверждающие передачу товара (товарные накладные, товарные чеки и иные документы, подтверждающие передачу товара в соответствии с требованиями действующего законодательства) и предъявляйте их специалистам сервиса при обращении за гарантийным обслуживанием.

Внимание! Бытовые приборы Sirius предназначены для использования исключительно для личных, семейных, домашних и иных нужд, не связанных с осуществлением предпринимательской деятельности. Использование прибора в целях, отличных от вышеуказанных, является нарушением правил надлежащей эксплуатации прибора.

Гарантийный ремонт выполняется бесплатно. Под бесплатным сервисным обслуживанием понимается обязательство по устранению недостатков (дефектов) изделия, возникших по вине Изготовителя, без внимания платы с покупателя (потребителя), при условии использования изделия по назначению и соблюдения требований по установке, подключению и эксплуатации изделия изложенных в инструкциях. Замена в изделии неисправных частей (деталей, узлов, сборочных едениц) в период гарантийного срока не ведет к установлению нового гарантийного срока на все изделие, либо на замененные детали. В случае устранения специалистами сервиса неполадок оборудования в период действия гарантийного срока посредством замены детали указанного оборудования, клиент обязан вернуть представителю сервисной службы демонтированную деталь по окончании ремонта (в момент устранения неполадки оборудования).

Обращаем ваше внимание на то, что начало исчисления гарантийного срока зависит от правильного заполнения сведений о продаже и, для изделий, требующих специальной установки и подключения, сведений об установке и подключении. Требуйте заполнения!

Гарантийные обязательства не распространяются на следующие виды работ:
- инструктаж владельца по использованию изделия;
- работы, оговоренные в настоящей инструкции по эксплуатации, по регулировке и прочему уходу за изделием;
- очистка изделия снаружи либо изнутри;
- на замену расходных материалов (фильтры, лампочки освещения и т.д.).
Гарантийные обязательства не распространяются, не устанавливаются:
- изменение оттенка цвета, глянца частей оборудования в процессе эксплуатации;
- на недостатки изделий, которые вызваны несоблюдением прилагаемой инструкции по эксплуатации, транспортными повреждениями, неправильной установкой (в том числе подключением к неправильному напряжению питания), небрежным обращением или плохим уходом, неправильным использованием (включая перегрузку);
- на изделия, которые подвергались конструктивным изменениям неуполномоченными лицами, или если удалены, не разборчивы или изменены тип, модель, серийный номер изделия;
- на недостатки изделий, которые вызваны не зависящими от производителя причинам, такими как нестабильность параметров электросети, установленных ГОСТом и локальными государственными стандартами, явления природы и стихийные бедствие, пожар, домашние и дикие животные, насекомые, попадания внутрь изделия посторонних предметов (жидкостей), и другими подобными причинами;
- на внешние и внутренние загрязнения царапины, трещины, вмятины, потертости и прочие механические повреждения, возникшие в процессе эксплуатации или транспортировки. **В случае возникновения вопросов по гарантийному обслуживанию и сервису, а также по иным вопросам, касающимся техники Sirius, обращайтесь по электронной почте: service@sirius-russia.ru.** При обращении обязательно сообщите модель, серийный номер прибора.

Сведения о продаже

Изделие_____

Модель_____

Серийный номер _____

Дата покупки: _____

Упаковку вскрыл, проверил комплектность____

_____

Подпись продавца и штамп магазина

Подтверждаю получение исправного изделия претензий по внешнему виду и комплектности не имею, с условиями гарантии ознакомлен___

_____

Подпись покупателя

Сведения об установке

Фирма-установщик_____

Дата установки и подключения_____

Работу выполнил_____

ФИО и подпись мастера

Работу принял, качеством работы

удовлетворен_____

Подпись покупателя

RU

Символ на продукте или на его упаковке указывает на то, что этот продукт нельзя рассматривать как бытовые отходы. Вместо этого он должен быть передан в соответствующий пункт сбора для утилизации электрического и электронного оборудования. Обеспечивая правильную утилизацию этого продукта, вы помогаете предотвратить возможные негативные последствия для окружающей среды и здоровья человека, которые в противном случае могут быть вызваны неправильной обработкой этого продукта. Для получения более подробной информации о переработке этого продукта, пожалуйста, свяжитесь с местным городским офисом, службой утилизации бытовых отходов или магазином, в котором вы приобрели продукт. Это устройство имеет маркировку в соответствии с европейской директивой 2002/96 / EC об утилизации электрического и электронного оборудования (WEEE).